Mercedes-Benz

Die technischen Daten der CLA-Klasse.

Motor und Fahrleistung	CLA 220 CDI	CLA 180	CLA 180 BlueEFFICIENCY Edition
Zylinderanordnung/-anzahl	R4	R4	R4
Hubraum (cm^3)	2.143	1.595	1.595
Nennleistung (kW bei 1/min)[1]	– (125/3.400–4.000)	90/5.000	90/5.000
Nenndrehmoment (Nm bei 1/min)[1]	– (350/1.400–3.400)	200/1.250–4.000	200/1.250–4.000
Verdichtungsverhältnis	– (16,2 : 1)	10,3 : 1	10,3 : 1
Beschleunigung 0–100 km/h (s)	– (8,2)	9,3	9,9
Höchstgeschwindigkeit (km/h)	– (230)	210	190
Emissionsklasse	– (Euro 6)	Euro 6	Euro 6
ECO Start-Stopp-Funktion	– (ja)	ja	ja
Kraftstoff und Emissionen	**CLA 220 CDI**	**CLA 180**	**CLA 180 BlueEFFICIENCY Edition**
Kraftstoff	Dieselkraftstoff	Superkraftstoff	Superkraftstoff
Tankinhalt/davon Reserve (l)	50/6,0	50/6,0	50/6,0
Kraftstoffverbrauch innerorts[2]	– (5,6–5,3)	7,5–7,4	6,8
Kraftstoffverbrauch außerorts[2]	– (3,8–3,6)	4,5–4,3	4,0
Kraftstoffverbrauch kombiniert[2]	– (4,5–4,2)	5,6–5,4	5,0
CO_2-Emissionen kombiniert (g/km)[2]	– (117–109)	130–126	118
c_W-Wert	0,24	0,23	0,23
Kraftübertragung	**CLA 220 CDI**	**CLA 180**	**CLA 180 BlueEFFICIENCY Edition**
Antrieb	Vorderradantrieb	Vorderradantrieb	Vorderradantrieb
Getriebe	– (Automatikgetriebe 7G-DCT)	6-Gang-Schaltgetriebe	6-Gang-Schaltgetriebe
Übersetzungen mechanisch	–	4,31/2,44/1,35/0,94/0,82/0,70/ R 3,38	4,31/2,44/1,35/0,94/0,82/0,70/ R 3,38
Übersetzungen automatisch	3,86/2,43/2,67/1,05/0,78/1,05/ 0,84/R1 3,38/R2 -	–	–
Übersetzung Achsantrieb	– (4,13)	3,35	3,35
Fahrwerk und Lenkung	**CLA 220 CDI**	**CLA 180**	**CLA 180 BlueEFFICIENCY Edition**
Vorderachse	Federbein und Querlenker	Federbein und Querlenker	Federbein und Querlenker
Hinterachse	Querlenker und Längslenker	Querlenker und Längslenker	Querlenker und Längslenker
Federung vorne/hinten	Schraubenfeder, Zweirohr-Gasdruck mit SDD/Schraubenfeder, Einrohr-Gasdruck mit SDD		Schraubenfeder, Zweirohr-Gasdruck mit SDD/ Schraubenfeder, Einrohr-Gasdruck mit SDD
Bereifung/Räder vorne	205/55 R 16	205/55 R 16	205/55 R 16
Bereifung/Räder hinten	205/55 R 16	205/55 R 16	205/55 R 16
Bremsen vorne	Scheiben, innenbelüftet	Scheiben, innenbelüftet	Scheiben, innenbelüftet
Bremsen hinten	Scheiben, massiv	Scheiben, massiv	Scheiben, massiv
Mengen, Maße und Gewichte	**CLA 220 CDI**	**CLA 180**	**CLA 180 BlueEFFICIENCY Edition**
Kofferraumvolumen (VDA) (l)	470	470	470
Wendekreis (m)	11,00	11,00	11,00
Leergewicht/Zuladung (kg)[3]	– (1.525/480)	1.395/525	1.390/460
zulässiges Gesamtgewicht (kg)	– (2.005)	1.920	1.850
maximale Dachlast (kg)	100	100	100
zulässige Anhängelast ungebremst/gebremst (kg)	– (750/1.500)	695/1.200	695/1.200

Werte in Klammern gelten für Automatikgetriebe.

[1] Angaben zur Nennleistung und zum Nenndrehmoment nach Richtlinie 80/1269/EWG in der gegenwärtig geltenden Fassung. [2] Die angegebenen Werte zum Kraftstoffverbrauch und zu den CO_2-Emissionen wurden nach dem vorgeschriebenen Messverfahren (Verordnung [EG] 715/2007 in der gegenwärtig geltenden Fassung) ermittelt. Die Angaben beziehen sich nicht auf ein einzelnes Fahrzeug und sind nicht Bestandteil des Angebots, sondern dienen allein Vergleichszwecken zwischen verschiedenen Fahrzeugtypen. [3] Angaben zum Leergewicht nach Richtlinie 92/21/EG in der Fassung 95/48/EG (Masse in fahrbereitem Zustand, Kraftstoffbehälter zu 90 % gefüllt, mit Fahrer, 68 kg, und Gepäck, 7 kg) für Fahrzeuge in serienmäßiger Ausstattung. Sonderausstattungen und Zubehör erhöhen i. d. R. diesen Wert, wodurch sich die Nutzlast entsprechend verringert.

Mercedes-Benz

Die technischen Daten der CLA-Klasse.

Motor und Fahrleistung	CLA 200	CLA 250
Zylinderanordnung/-anzahl	R4	R4
Hubraum (cm^3)	1.595	1.991
Nennleistung (kW bei 1/min)[1]	115/5.300 (115/5.300)	– (155/5.500)
Nenndrehmoment (Nm bei 1/min)[1]	250/1.250–4.000 (250/1.250–4.000)	– (350/1.200–4.000)
Verdichtungsverhältnis	10,3 : 1 (10,3 : 1)	– (9,8 : 1)
Beschleunigung 0–100 km/h (s)	8,6 (8,5)	– (6,7)
Höchstgeschwindigkeit (km/h)	230 (230)	– (240)
Emissionsklasse	Euro 6 (Euro 6)	– (Euro 6)
ECO Start-Stopp-Funktion	ja (ja)	– (ja)
Kraftstoff und Emissionen	**CLA 200**	**CLA 250**
Kraftstoff	Superkraftstoff	Superkraftstoff
Tankinhalt/davon Reserve (l)	50/6,0	50/6,0
Kraftstoffverbrauch innerorts[2]	7,5–7,4 (7,1–6,9)	– (8,4)
Kraftstoffverbrauch außerorts[2]	4,5–4,4 (4,6–4,2)	– (4,9–4,7)
Kraftstoffverbrauch kombiniert[2]	5,7–5,5 (5,5–5,2)	– (6,2–6,1)
CO_2-Emissionen kombiniert (g/km)[2]	131–127 (129–122)	– (144–142)
c_W-Wert	0,24	0,28
Kraftübertragung	**CLA 200**	**CLA 250**
Antrieb	Vorderradantrieb	Vorderradantrieb
Getriebe	6-Gang-Schaltgetriebe (Automatikgetriebe 7G-DCT)	– (Automatikgetriebe 7G-DCT)
Übersetzungen mechanisch	4,31/2,44/1,35/ 0,94/ 0,82/ 0,70/ R 3,38	–
Übersetzungen automatisch	3,86/2,43/2,90/1,19/0,87/1,16/ 0,94/R 3,10	3,86/2,43/2,67/1,05/0,78/1,05/ 0,84/R 3,38
Übersetzung Achsantrieb	3,35 (4,13)	– (4,13)
Fahrwerk und Lenkung	**CLA 200**	**CLA 250**
Vorderachse	Federbein und Querlenker	Federbein und Querlenker
Hinterachse	Querlenker und Längslenker	Querlenker und Längslenker
Federung vorne/hinten	Schraubenfeder, Zweirohr-Gasdruck mit SDD/Schraubenfeder, Einrohr-Gasdruck mit SDD	Schraubenfeder, Zweirohr-Gasdruck mit SDD/Schraubenfeder, Einrohr-Gasdruck mit SDD
Bereifung/Räder vorne	205/55 R 16	225/45 R 17
Bereifung/Räder hinten	205/55 R 16	
Bremsen vorne	Scheiben, innenbelüftet	Scheiben, innenbelüftet
Bremsen hinten	Scheiben, massiv	Scheiben, massiv
Mengen, Maße und Gewichte	**CLA 200**	**CLA 250**
Kofferraumvolumen (VDA) (l)	470	470
Wendekreis (m)	11,00	11,00
Leergewicht/Zuladung (kg)[3]	1.395/525 (1.430/485)	– (1.480/485)
zulässiges Gesamtgewicht (kg)	1.920 (1.915)	– (1.965)
maximale Dachlast (kg)	100	100
zulässige Anhängelast ungebremst/gebremst (kg)	695/1.400 (715/1.500)	– (740/1.500)

Werte in Klammern gelten für Automatikgetriebe.

[1] Angaben zur Nennleistung und zum Nenndrehmoment nach Richtlinie 80/1269/EWG in der gegenwärtig geltenden Fassung. [2] Die angegebenen Werte zum Kraftstoffverbrauch und zu den CO_2-Emissionen wurden nach dem vorgeschriebenen Messverfahren (Verordnung [EG] 715/2007 in der gegenwärtig geltenden Fassung) ermittelt. Die Angaben beziehen sich nicht auf ein einzelnes Fahrzeug und sind nicht Bestandteil des Angebots, sondern dienen allein Vergleichszwecken zwischen verschiedenen Fahrzeugtypen. [3] Angaben zum Leergewicht nach Richtlinie 92/21/EG in der Fassung 95/48/EG (Masse in fahrbereitem Zustand, Kraftstoffbehälter zu 90 % gefüllt, mit Fahrer, 68 kg, und Gepäck, 7 kg) für Fahrzeuge in serienmäßiger Ausstattung. Sonderausstattungen und Zubehör erhöhen i. d. R. diesen Wert, wodurch sich die Nutzlast entsprechend verringert.

Mercedes-Benz

Die Abmessungen der CLA-Klasse.

Alle Abmessungen sind in Millimetern angegeben.
Die abgebildeten Maße sind Mittelwerte und beziehen sich auf unbeladene Fahrzeuge mit Serienausstattung.

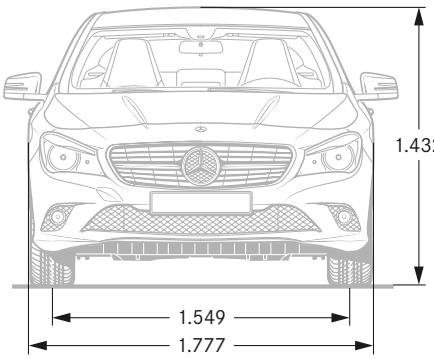

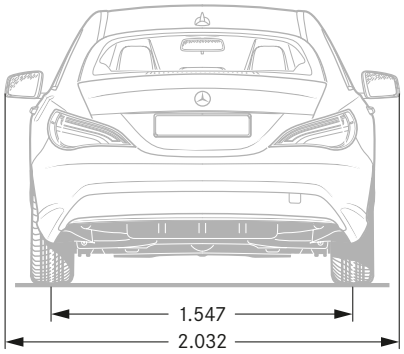

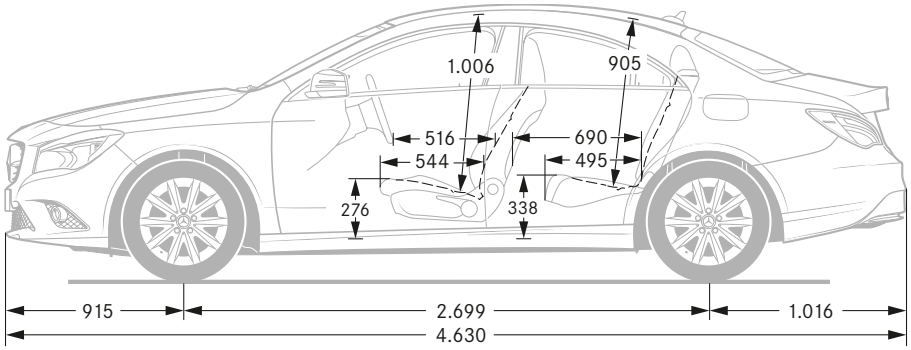

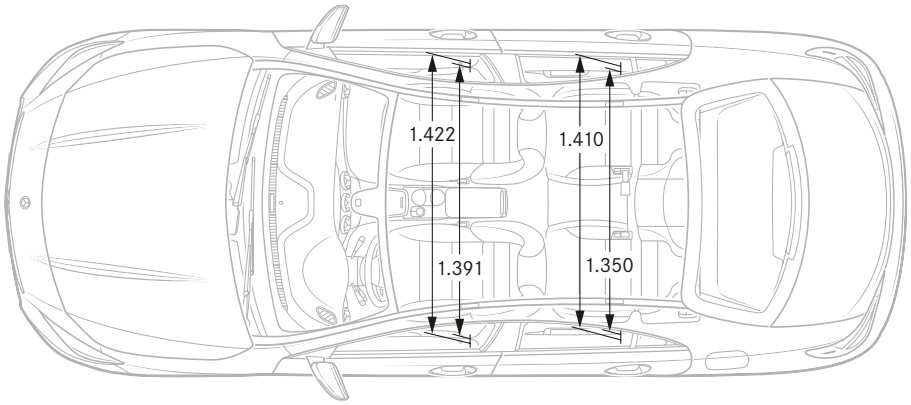

Daimler AG, Stuttgart BC/MC 6701 Stand: 11.2012